ООО «Основа Безопасности», Россия, 355000, г. Ставрополь, ул. Ковалева 19

Серверный шкаф STS-10460

ПАСПОРТ
СТВФ.426479.031ПС

1. Основные сведения об изделии и технические данные

1.1. Основные сведения об изделии

Серверный шкаф STS-10460
Наименование изделия

СТВФ.426479.031 № 00.00-
Обозначение Заводской номер

ООО «Основа Безопасности» «____» _____20___г.
Наименование предприятия изготовителя Дата выпуска

Серверный шкаф STS-10460 соответствует действующей конструкторской документации.

1.2. Технические данные

Серверный шкаф STS-10460 предназначен для размещения в нем сетевого оборудования.

Серверный шкаф сконструирован таким образом, что специалисты имеют легкий доступ к стоящему в нем оборудованию.

Серверный шкаф имеет конструкцию на основе сварного каркаса со съемными боковыми панелями с замками и стальной дверью с замком (замки в комплекте).

Серверный шкаф оборудован четырьмя направляющими с регулировкой положения по глубине и высоте оборудования. Кабельные вводы расположены на несущих панелях пол и потолок. Несущие панели (пол и потолок) оснащены вентиляционными отверстиями с возможностью установки четырех вентиляторов (200х200 мм) на каждую панель.

Серверный шкаф имеет настенное и напольное исполнение, комплектуется монтажными уголками и опорами регулируемыми (ножки).

Технические характеристики серверного шкафа приведены в таблице 1.

Контактная информация

Обо всех возникающих в процессе эксплуатации изделия замечаниях и предложениях сообщать в сервисный центр, по адресу:
Россия, г. Ставрополь, 355000, ул. Васильковая 29.
ООО «Основа Безопасности» Тел/факс: 8(8652) 501-701

10. Сведения об утилизации

По истечении срока службы изделие отправляется предприятию-изготовителю.

11. Особые отметки

Таблица 1

Наименование параметра	Значение
Внутренние размеры - высота, U - глубина, мм	 9 1000
Габаритные размеры, мм	1035x615x505
Масса, не более, кг	40
Диапазон рабочих температур, °С	от +5 до +40

1.3. Драгоценные материалы в серверном шкафу STS-10460 отсутствуют.

2. Комплектность

Серверный шкаф STS-10460 в составе:

Стойка опорная в сборе СТВФ.301231.026	4 шт.
Дверь в сборе СТВФ.301112.042	1 шт.
Направляющая СТВФ.745212.003	4 шт.
Панель задняя СТВФ.745112.002	1 шт.
Заглушка СТВФ.745112.004	2 шт.
Уголок монтажный левый СТВФ.745326.001	2 шт.
Уголок монтажный правый СТВФ.745326.002	2 шт.
Панель боковая в сборе СТВФ.301122.087	2 шт.
Панель несущая СТВФ.745112.003	2 шт.
Рейка поперечная СТВФ.745322.005	1 шт.
Опора регулируемая СТВФ.301323.001	4 шт.
Гайка клетевая DG11M6-2B	50 шт.
Винт В2.М3-6g х 8.58.016 ГОСТ 17475-80	16 шт.
Винт В2.М5-6g х 10.58.016 ГОСТ 17475-80	4 шт.
Болт М6-6g х 14.48.016 ГОСТ 7805-70	82 шт.
Гайка М5-6Н.04.016 ГОСТ 5915-70	4 шт.
Гайка М6-6Н.04.016 ГОСТ 5915-70	16 шт.
Шайба С. 5.01.10.016 ГОСТ 11371-78	4 шт.
Шайба С. 6.01.10.016 ГОСТ 11371-78	48 шт.
Шайба 6 65Г 016 ГОСТ 6402-70	32 шт.
Анкерный болт 10х100	8 шт.
Комплект ключей	4 к-та.
Паспорт	1 экз.

3. Ресурсы, сроки службы и хранения, гарантии изготовителя (поставщика)

3.1. Средний срок службы до списания не менее 8 лет.

3.2. Гарантии изготовителя.

3.2.1. Предприятие-изготовитель гарантирует безотказную работу изделия при соблюдении потребителем правил транспортирования, хранения, монтажа и эксплуатации с момента подписания заказчиком Акта приема-сдачи изделия.

3.2.2. Гарантийный срок хранения в упаковке поставщика 3 года с даты изготовления.

3.2.3. Гарантийный срок эксплуатации 3 года с даты поставки изделия.

3.2.4. Указанные сроки службы и хранения действительны при соблюдении потребителем требованиям действующей эксплуатационной документации.

3.2.5. В случае возникновения неисправности в течение гарантийного срока изделия безвозмездно ремонтируется или заменяется при условии сохранности пломб предприятия-изготовителя в соответствии с ГОСТ РВ 15.703.

Таблица 2

№ поз.	Наименование	Кол-во
1	Панель несущая СТВФ.745112.003	2
2	Стойка опорная в сборе СТВФ.301231.026	4
3	Рейка поперечная СТВФ.745322.005	1
4	Направляющая СТВФ.745212.003	4
5	Панель боковая в сборе СТВФ.301122.087	2
6	Дверь в сборе СТВФ.301112.042	1
7	Уголок монтажный левый СТВФ.745326.001	2
8	Уголок монтажный правый СТВФ.745326.002	2
9	Заглушка СТВФ.745112.004	2
10	Панель задняя СТВФ.745112.002	1

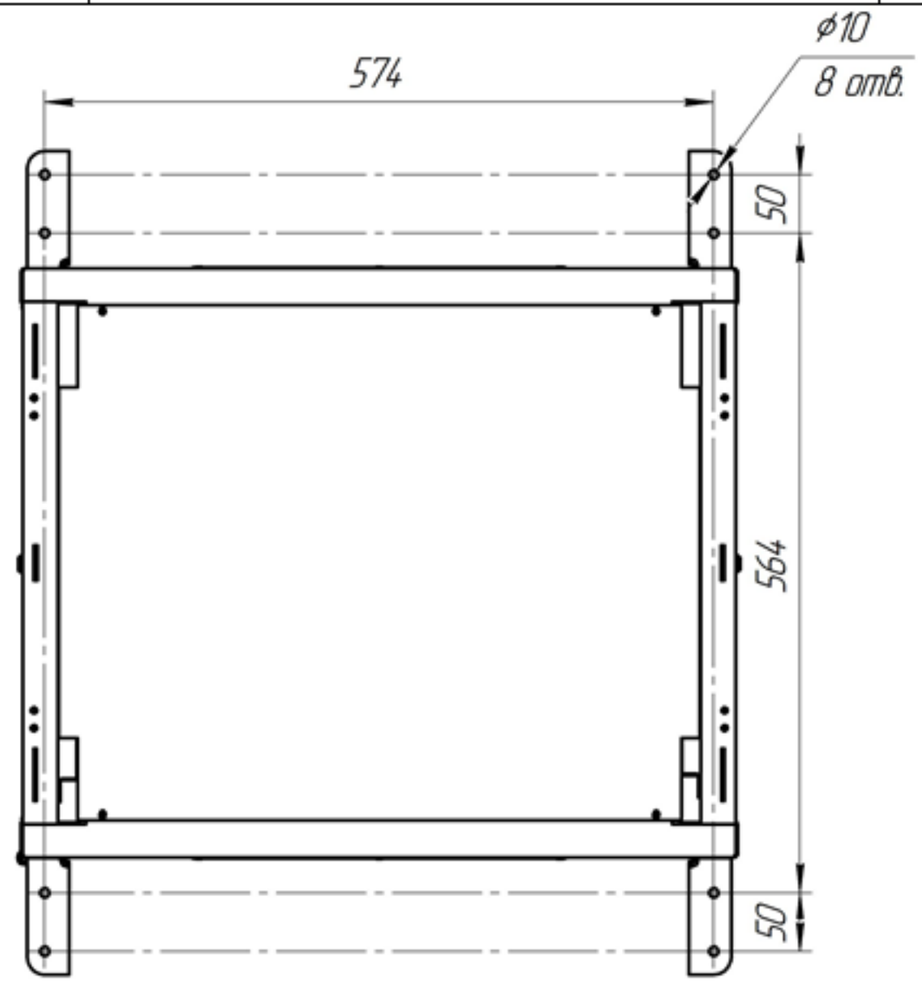

Рисунок 3 –Установочные размеры серверного шкафа

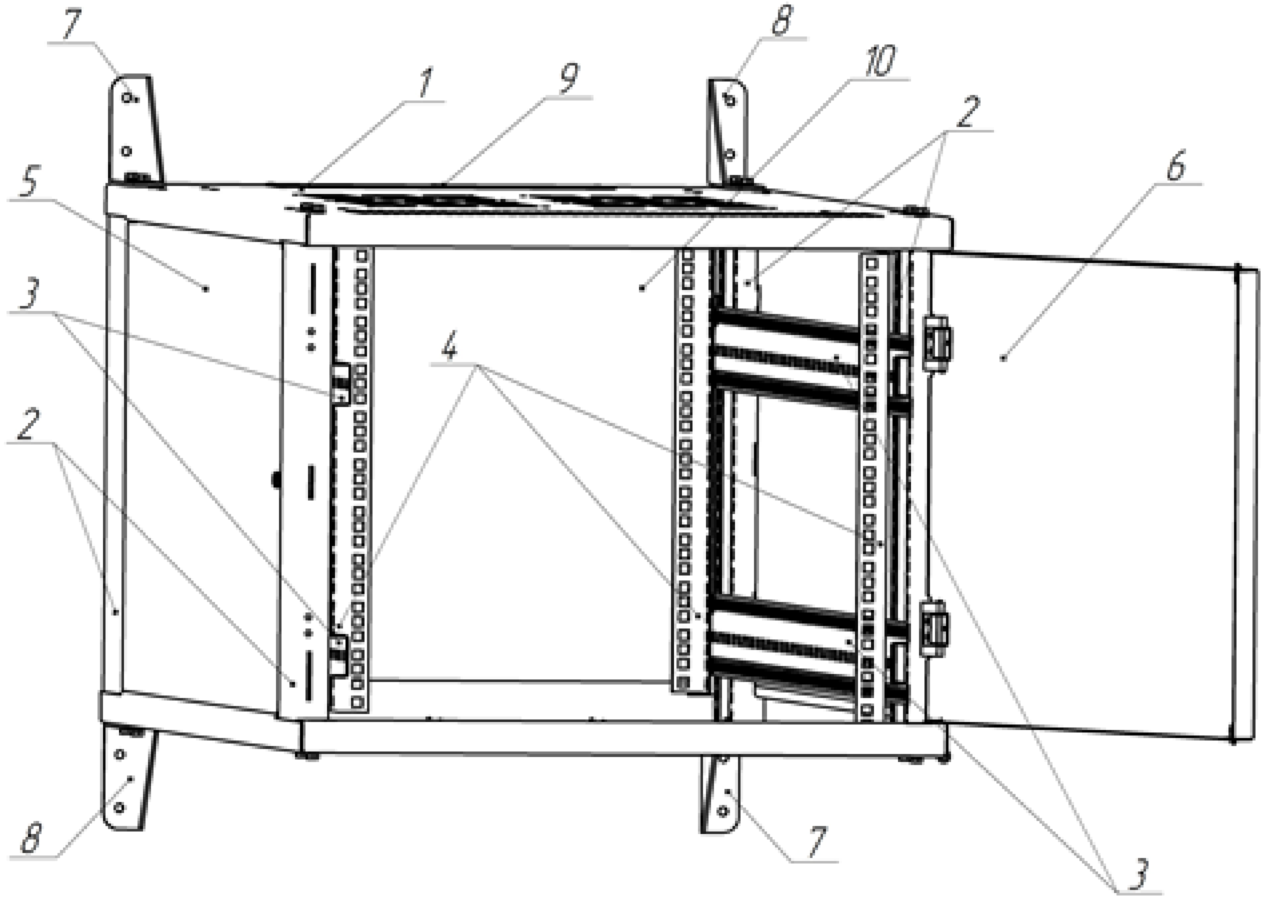

Рисунок 1 – Внешний вид собранного серверного шкафа

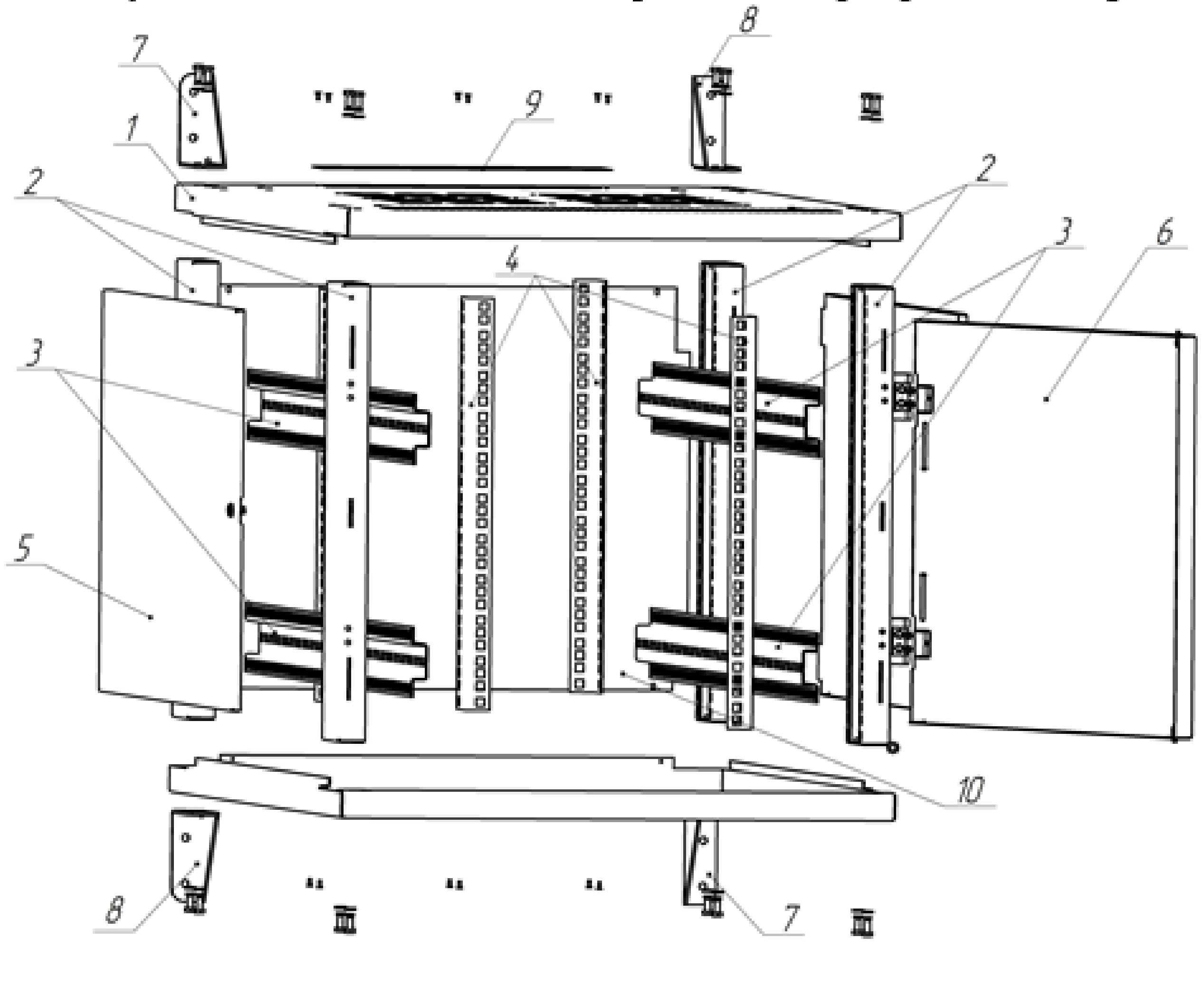

Рисунок 2 – Схема сборки серверного шкафа

4. Консервация

Дата	Наименование работы	Срок действия, годы	Должность, фамилия и подпись

5. Свидетельство об упаковывании

СВИДЕТЕЛЬСТВО ОБ УПАКОВЫВАНИИ

Серверный шкаф STS-10460
Наименование изделия

СТВФ.426479.031 № 00.00-
Обозначение Заводской номер

Упакован (а) ООО «Основа Безопасности»

Наименование или код изготовителя

согласно требованиям, предусмотренным в действующей технической документации.

должность личная подпись расшифровка подписи

год, месяц, число

Арт.00.00

9. Заметки по эксплуатации и хранению

9.1. Запрещается подвергать изделие воздействию направленного электромагнитного и ионизирующего излучения.

9.2. Запрещается проведение любых работ в корпусе изделия, находящегося под напряжением.

9.3. Перед началом эксплуатации необходимо выдержать изделие не менее двух часов в температурных условиях эксплуатации.

9.4. К монтажу и обслуживанию изделия допускаются лица, прошедшие подготовку и ознакомленные с документацией на изделие, знающие правила техники безопасности и имеющие квалификационную группу по технике безопасности не ниже третьей.

9.5. Для удобства транспортировки серверный шкаф поставляется в разобранном виде. Перед началом сборки внимательно изучите данный паспорт с указанием расположения деталей.

9.6. Внешний вид собранного серверного шкафа приведен на рисунке 1, схема сборки – на рисунке 2. Позиционное обозначение приведено в таблице 2. Опора регулируемая СТВФ.301323.001 (ножки) и крепежные элементы на схеме не показаны.

9.7. Установочные размеры для крепления серверного шкафа к стене приведены на рисунке 3.

8.2.3. Свидетельство о приемке и гарантии

СВИДЕТЕЛЬСТВО О ПРИЕМКЕ И ГАРАНТИИ

Серверный шкаф STS-10460
наименование изделия

СТВФ.426479.031 № 00.00-
обозначение заводской номер

_____
вид ремонта

_____
наименование предприятия, условное обозначение

согласно _____
вид документа

Принят (а) в соответствии с обязательными требованиями государственных (национальных) стандартов и действующей технической документацией и признан (а) годным (ой) для эксплуатации.

Ресурс до очередного ремонта _____

_____
параметр, определяющий ресурс

в течение срока службы_____ лет (года), в том числе срок хранения _____

условия хранения лет (года).

Исполнитель ремонта гарантирует соответствие изделия требованиям действующей технической документации при соблюдении потребителем требований действующей эксплуатационной документации.

Начальник ОТК

МП _____ _____
личная подпись расшифровка подписи

_____
год, месяц, число

6. Свидетельство о приемке

СВИДЕТЕЛЬСТВО О ПРИЕМКЕ

Серверный шкаф STS-10460
наименование изделия

СТВФ.426479.031 № 00.00-
обозначение заводской номер

изготовлен (а) и принят (а) в соответствии с обязательными требованиями государственных (национальных) стандартов, действующей технической документации и признан (а) годным (ой) для эксплуатации.

Начальник ОТК

МП _____ _____
личная подпись расшифровка подписи

_____
год, месяц, число

7. Движение изделия в эксплуатации

7.1. Движение изделия при эксплуатации

Дата установки	Где установлено	Дата снятия	Наработка		Причина снятия	Подпись лица, проводившего установку (снятие)
			с начала эксплуатации	после последнего ремонта		

8.2. Ремонт

8.2.1. В случае преждевременного выхода из строя изделие в ремонт направляется с полностью заполненным паспортом, порядок предъявления рекламаций согласно ГОСТ РВ 15.703. При отсутствии заполненного паспорта рекламации не принимаются.

8.2.2. Краткие записи о произведенном ремонте

КРАТКИЕ СВЕДЕНИЯ О ПРОИЗВЕДЕННОМ РЕМОНТЕ

Серверный шкаф STS-10460
наименование изделия

СТВФ.426479.031
обозначение

№ _____
заводской номер

_____
предприятие, дата

Наработка с начала эксплуатации_____

_____
параметр, характеризующий ресурс или срок службы

Наработка после последнего ремонта

_____
параметр, характеризующий ресурс или срок службы

Причина поступления в ремонт_____

_____

_____

Сведения о произведенном ремонте _____

_____

_____
вид ремонта и краткие сведения о ремонте

8. Ремонт и учет работы по бюллетеням и указаниям

8.1. Учет работы по бюллетеням и указаниям

Номер бюллетеня (указания)	Краткое содержание работы	Установленный срок выполнения	Дата выполнения	Должность фамилия и подпись	
				выполнившего работу	проверившего работу

7.2. Прием и передача изделия

Дата	Состояние изделия	Основание (наименование, номер и дата документа)	Предприятие, должность и подпись		Примечание
			сдавшего	принявшего	

7.3. Сведения о закреплении изделия при эксплуатации

Наименование изделия (составной части) и обозначение	Должность, фамилия и инициалы	Основание (наименование, номер и дата документа)		Примечание
		Закрепление	Открепление	

7.4. Ограничения по транспортированию

7.4.1. Условия транспортирования должны соответствовать требованиям ГОСТ 23216 с уточнениями и дополнениями, изложенными в настоящем разделе.

7.4.2. Запрещается хранение и транспортирование при наличии в окружающем воздухе токопроводящей пыли, агрессивных паров и газов.

7.4.3. Транспортирование изделия осуществляется всеми видами транспорта в закрытых транспортных средствах по правилам, принятым транспортными организациями при температуре воздуха не ниже минус 25°С.